Instrukcja montażu szafki gazowej PSG wolnostojącej lub naściennej JAKMET GOTU 60 + GFN 60

Informacje ogólne

Szafka gazowa PSG służy do ochrony armatury gazowej, reduktora ciśnienia i licznika gazu przed uszkodzeniami mechanicznymi i warunkami atmosferycznymi. Montaż musi być zgodny z rozporządzeniem w sprawie warunków technicznych, jakim powinny odpowiadać sieci gazowe oraz normą PN-EN 12279.

⚠ *Uwaga: Prace przy instalacji gazowej mogą wykonywać wyłącznie osoby posiadające odpowiednie uprawnienia gazowe (SEP lub równoważne). Przed przystąpieniem do prac należy uzyskać zgodę dystrybutora gazu.*

1) Wymagane uzgodnienia i przepisy

- *Uzgodnij lokalizację z operatorem sieci gazowej oraz projektantem/gazownikiem z uprawnieniami.*
- *Zachowaj minimalne odległości:*
  - *od poziomu terenu do wlotów/otworów wentylacyjnych zgodnie z kartą techniczną szafki,*
  - *od okien, drzwi, kratek wentylacyjnych i źródeł zapłonu (wg Warunków Technicznych i wymagań PSG),*
  - *od krawędzi działki/sąsiednich obiektów (miejscowe przepisy/MPZP).*
- *Zapewnij wymaganą wentylację szafki (otwory went.-nawiew/wywiew nie mogą być zasłonięte).*
- *Wykonanie przyłącza, próby szczelności i uruchomienie — wyłącznie osoba z uprawnieniami gazowymi.*

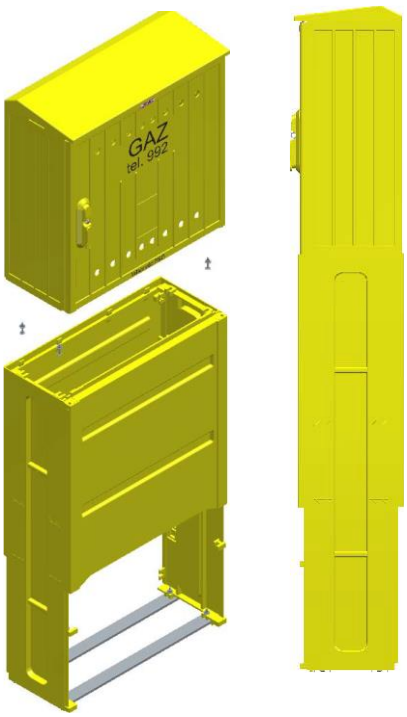

2) Narzędzia i materiały

- *Poziomica, miara, marker, wiertarka/udar, wkrętarka.*
- *Wiertła i kotwy odpowiednie do podłoża (beton/cegła–kotwy rozprężne lub chemiczne).*
- *Fundament: beton C16/20 lub wyższy, zbrojenie siatką 6–8 mm (dla wersji wolnostojącej).*
- *Śruby montażowe/nakrętki/podkładki ocynkowane, ewentualnie dystanse.*
- *Przepusty kablowo-rurkowe (przelotki/króćce) z uszczelnieniem UV, masy uszczelniające nieagresywne dla PE.*
- *Taśmy antykorozyjne do stalowych odcinków, masa bitumiczna do uszczelnień fundament–szafka.*
- *Uziemienie (jeśli wymagane projektem) — przewód Cu i zacisk.*

3) Montaż wolnostojący (na granicy posesji)

1. ***Wytyczenie**:*
   - *Wyznacz osie i rzędną posadowienia tak, by drzwi otwierały się swobodnie i były dostępne od strony operatora.*
   - *Sprawdź, gdzie będą wchodzić rury (gaz z przyłącza PE od dołu/tyłu; wyjście do instalacji — zgodnie z projektem).*
2. ***Fundament**:*
   - *Wykop: min. głębokość do strefy wolnej od przemarzania (lokalnie zwykle 80–120 cm), szerokość > obrysu szafki o 10–15 cm z każdej strony.*
   - *Podsypka zagęszczona, ława/stopa betonowa; wylej płytę (np. 10–15 cm) ze spadkiem 1–2% na zewnątrz.*
   - *W płycie przewidziane przepusty dla rury PE i ewentualnych przewodów sterowania/SMART, w tulejach ochronnych.*
   - *Zabetonuj kotwy/śruby fundamentowe w rozstawie zgodnym z otworami montażowymi szafki albo przewiercisz po związaniu betonu.*

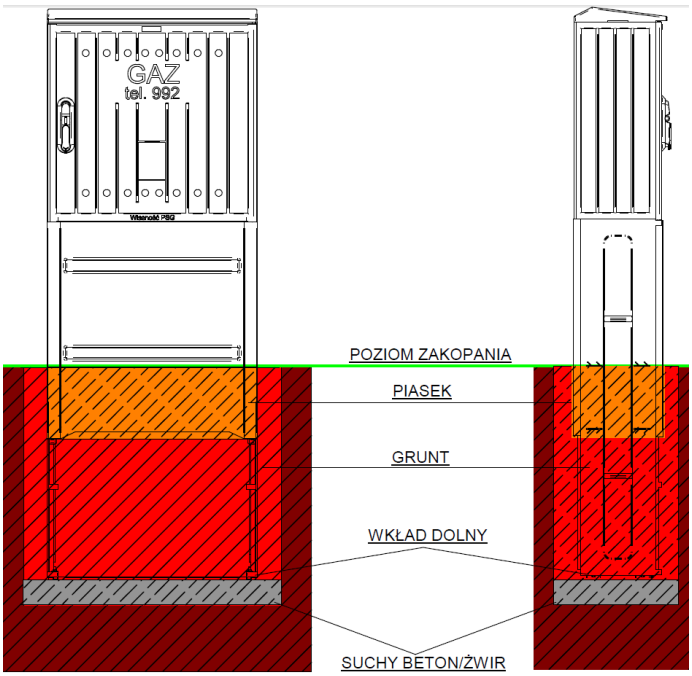

3. ***Posadowienie szafki:***
   - *Po związaniu betonu (min. 48–72 h, zależnie od warunków), ustaw szafkę na płycie, wypoziomuj podkładkami dystansowymi.*
   - *Zamocuj do fundamentu śrubami/ankrami; użyj podkładek szerokich. Moment dokręcania — zgodny ze specyfikacją łączników.*
   - *Styk szafka–fundament uszczelnij elastycznie (masa odp. na UV i wodę).*
4. ***Wprowadzenie rur:***
   - *Rurę PE przyłącza wprowadź przez przepust z tuleją ochronną. Nie usuwać powłok antykorozyjnych, nie podgrzewać obudowy.*
   - *Odcinek przejściowy i armatura zwykle stal miedzy kurkiem głównym a gazomierzem — zabezpiecz antykorozyjnie.*
   - *Wszystkie przejścia przez ściany szafki — z uszczelnieniem i odciążeniem mechanicznym.*
5. ***Wentylacja i odwodnienie:***
   - *Nie zasłaniać fabrycznych otworów wentylacyjnych (dół/góra drzwiczek lub boków).*
   - *Jeśli w płycie jest otwór drenażowy — zapewnij odpływ wody (żwir/drenaż).*
6. ***Uziemienie (jeśli przewidziane):***
   - *Podłącz zacisk uziemiający szafki/ramy (jeżeli występuje) do lokalnej instalacji uziemiającej.*

4) Montaż naścienny (na budynku)

1. ***Lokalizacja:***
   - *Ściana nośna, równa, zapewniona dostępność serwisowa i wymagane odległości od otworów okiennych, elektryki i źródeł zapłonu.*
   - *Dół szafki zwykle 0,5–1,2 m nad poziomem terenu (sprawdź w wytycznych operatora).*
2. ***Mocowanie:***
   - *Zaznacz otwory montażowe, przewierć podłoże.*
   - *Zastosuj kotwy mechaniczne/chemiczne odpowiednie do typu ściany i obciążenia (masa szafki + armatura + gazomierz).*
   - *Zamocuj i wypoziomuj szafkę; sprawdź równoległość do ściany, by nie skręcać rur.*
3. ***Przepusty i rurociąg:***
   - *Przepust przez ścianę w tulei ochronnej, z uszczelnieniem elastycznym.*
   - *Zabezpieczenie antykorozyjne stalowych odcinków, zachowanie spadków i kompensacji.*
4. ***Wentylacja:***
   - *Upewnij się, że kratki wentylacyjne szafki pozostają odsłonięte i nic ich nie blokuje od strony ściany.*





5) Wyposażenie wewnętrzne i montaż armatury

- *Standardowo w szafce: płyta montażowa/listwy do osadzenia kurka głównego, reduktora (jeśli dotyczy), filtrów, gazomierza (G4/G6 itp. — zweryfikuj z typem GOTU 60 + GFN 60), ewentualnie regulatora, rejestratora, telemetrii.*
- ***Montuj:***
  - *kurek główny od strony zasilania,*
  - *filtr przed gazomierzem,*
  - *gazomierz na konsolach/wspornikach z zachowaniem kierunku przepływu,*

- *uszczelnienia zgodne (pasta/taśma dopuszczona do gazu), momenty wg zaleceń producentów elementów.*
- *Zapewnij możliwość zaplombowania elementów zgodnie z wymaganiami operatora.*

6) Oznaczenia i zabezpieczenia

- *Naklejki/tabl. "Gaz", numer przyłącza, strzałki przepływu, ostrzegawcze.*
- *Zamek w drzwiczkach — sprawdź działanie; dostęp wyłącznie dla uprawnionych.*
- *Strefa wolna od materiałów łatwopalnych przed szafką, nie zasłaniać roślinnością.*

7) Próba szczelności i odbiór

- *Próby szczelności instalacji zgodnie z PN-EN i wymaganiami operatora (medium próbne, ciśnienia, czas).*
- *Sporządź protokół, zdjęcia, kompletną dokumentację (schemat, atesty, DTR, uprawnienia wykonawcy).*
- *Zgłoś do odbioru technicznego. Operator założy plomby i uruchomi dostawę gazu.*

8) Najczęstsze błędy do uniknięcia

- *Posadowienie bez spadku i bez odwodnienia — gromadzenie wody.*
- *Zasłonięte kratki wentylacyjne — ryzyko kumulacji gazu.*
- *Brak tulei ochronnych i elastycznych uszczelnień w przepustach — uszkodzenia rur przy pracy termicznej.*
- *Za małe odległości od okien/urządzeń elektrycznych.*
- *Brak możliwości zaplombowania armatury.*

9) Serwis i eksploatacja

- *Coroczna kontrola szczelności i stanu antykorozyjnego.*
- *Utrzymuj dostęp: żadnych donic, skrzynek, ogrodzeń blokujących drzwi.*
- *Regularnie usuwaj zanieczyszczenia z kratek wentylacyjnych.*